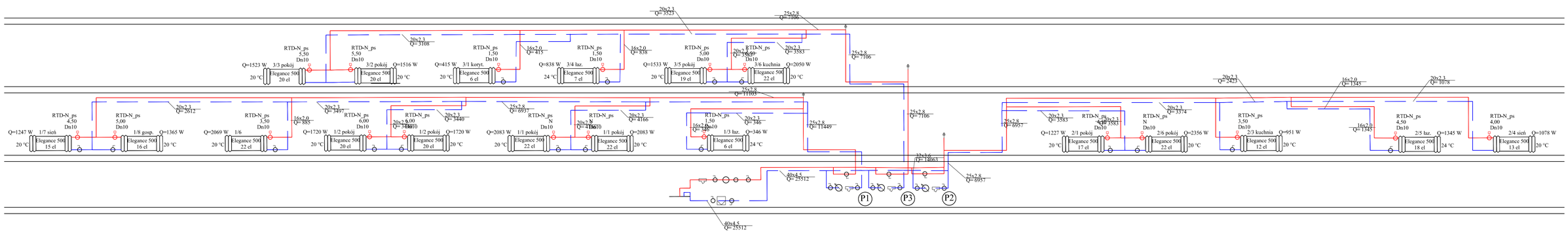

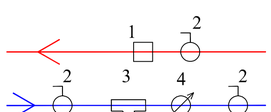

Zestaw cieplomierza mieszkaniowego
1- czujka temp. na zasilaniu
2- zawór kulowy DN15
3- filtr siatkowy DN15
4- cieplomierz ultradźwiękowy np. Kamstrup multical 302 DN15

FIRMA USLUGOWO HANDLOWA "SANITECH" PAWEŁ ŻAKOWICZ ul. Grota Roweckiego 2/13 19-300 Ełk				
OBIEKT	Wewnętrzna instalacja centralnego ogrzewania			
ADRES	ul. Mickiewicza 13, 12-230 Biała Piska			
TYTUŁ	ROZWINIĘCIE - INSTALACJA C.O.			
AUTOR	IMIĘ I NAZWISKO	NR UPR.	PODPIS	SKALA: -
INST. SANIT.	tech. Andrzej Mogilski	SUW69/90		DATA: 09.2016
				NR RYS.: S4